UNIPUMP Песочный фильтр с верхним клапаном 2" TF-900

Песочные фильтры · Артикул 63555 · Серия TF

1. Обзор

Песочный фильтр предназначен для механической очистки воды от примесей органического и неорганического происхождения путем прохождения воды через слой кварцевого песка, засыпаемого в фильтр. Основным элементом конструкции фильтра является многофункциональный 6-позиционный клапан, с помощью которого обеспечивается управление различными режимами работы фильтра. Расположение 6-позиционного клапана определяет тип подключения фильтра — верхнее или боковое.
Верхнее подключение (серия TF) обеспечивает удобство установки и обслуживания в условиях ограниченного пространства благодаря расположению входа и выхода для воды на верхней части фильтра.

Основные данные

Присоединительный размер	2"
Диаметр фильтра, мм	900
Максимальная производительность, м3/ч	30
Необходимая масса песка	390
Максимальное рабочее давление, бар	2,5
Площадь фильтрации, м2	0,64
Максимальная температура перекачиваемой жидкости, °C	+43
Гарантия, мес	12

2. Технические данные

Общие сведения

Тип	Песочный фильтр	Серия	TF
Тип вентиля	6-позиционный	Подключение	верхнее
Гарантия, мес	12	Объем упаковки, м3	1,08927
Площадь фильтрации, м2	0,64		

Гидравлические данные

Максимальное рабочее давление, бар	2,5	Максимальная производительность, м3/ч	30

Перекачиваемая среда

Необходимая масса песка	390	Максимальная температура перекачиваемой жидкости, °C	+43

Материалы

Материал корпуса	Стекловолокно	Фильтрующий материал	кварцевый песок
Фракция фильтрующего материала, мм	0,5...1,0		

Монтаж и присоединение

Вес, кг	46	Диаметр фильтра, мм	900
Диаметр подключения, мм	63	Присоединительный размер	2"
Присоединительный размер вход / выход, дюйм	2"		

3. Габаритные размеры

Серия TF

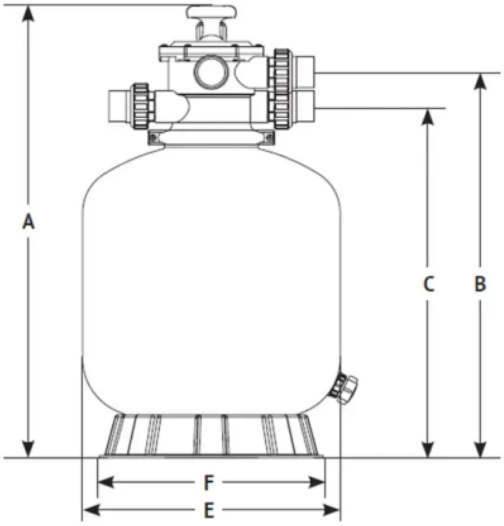

Габаритные и присоединительные размеры

Модель	Артикул	Размеры, мм				
		A	B	C	E	F
TF-400	64119	680	539	475	400	430
TF-450	35617	740	599	535	450	430
TF-525	62373	865	724	660	525	430
TF-650	17793	950	809	745	650	570
TF-700	95075	970	829	765	700	570
TF-750	11468	1080	903	829	750	720
TF-800	63419	1130	953	879	800	720
TF-900	63555	1215	1038	964	900	720

4. Данные для заказа

Наименование	Песочный фильтр с верхним клапаном 2" TF-900
Артикул	63555
Производитель (марка)	UNIPUMP
Серия	TF
Вид оборудования	Песочные фильтры
Вес, кг	46
Гарантия, мес	12
Объем упаковки, м3	1,08927

5. Документация

Инструкции и паспорта

- Инструкция Песочные фильтры SF TF

Разрешительные документы

- Декларация соответствия

Прочее

- Воблер А6
- Листовка А4

Документы прилагаются к товару — в карточке товара и в архиве документов для тендера.